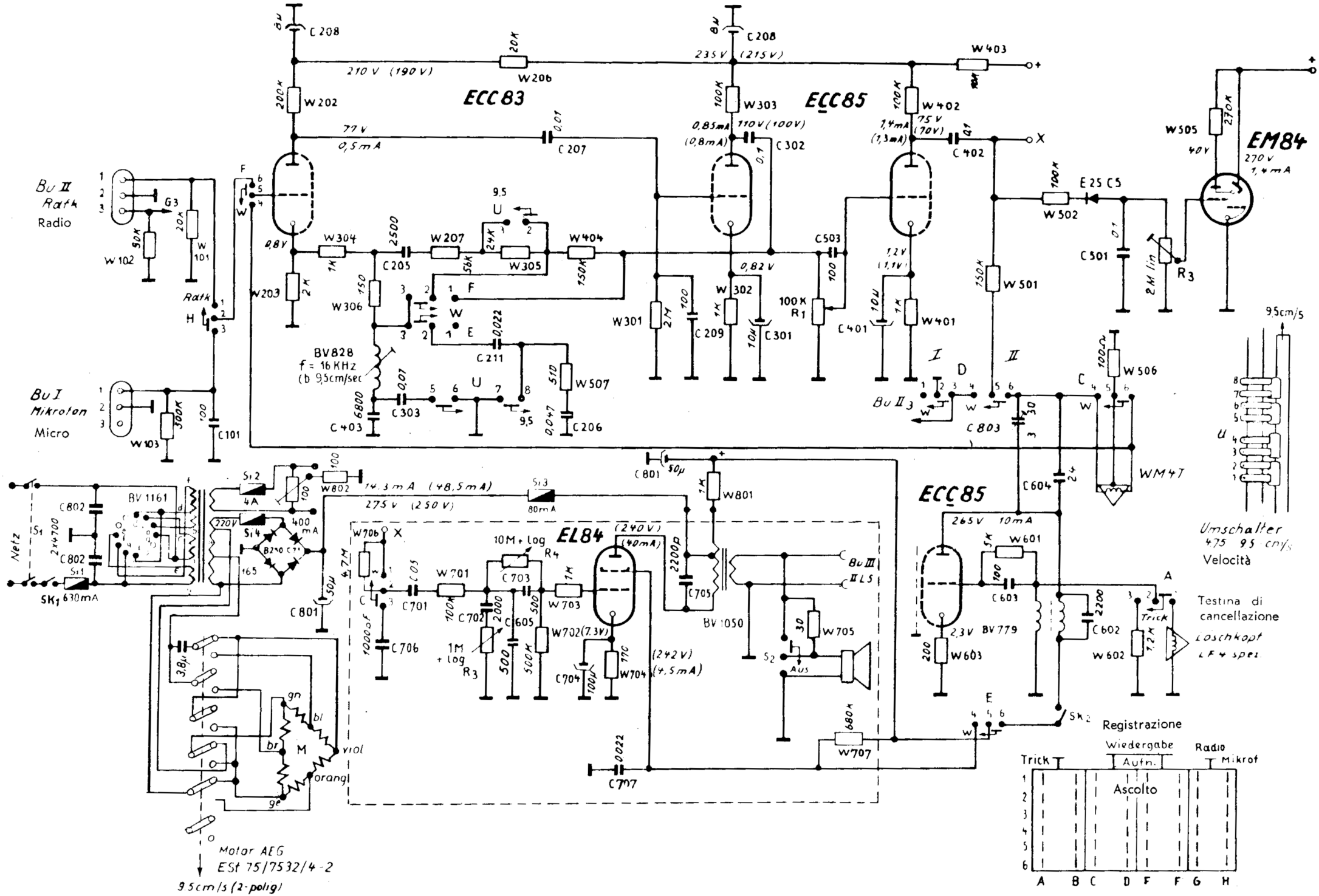
ECC83
ECC85
EM84
EL84
ECC85
Bu II
Ratk
Radio
Bu I
Mikroton
Micro
Netz
BV828
f = 16 KHz
(b 9,5cm/sec
BV 1161
BV 1050
BV 779
WM4T
Umschalter
475 9,5 cm/s
Velocità
Testina di
cancellazione
Löschkopf
LF 4 spez.
Motor AEG
ESt 75/7532/4-2
9,5cm/s (2-polig)
Registrazione
Wiedergabe
Aufn.
Radio
Mikrof
Trick
Ascolto